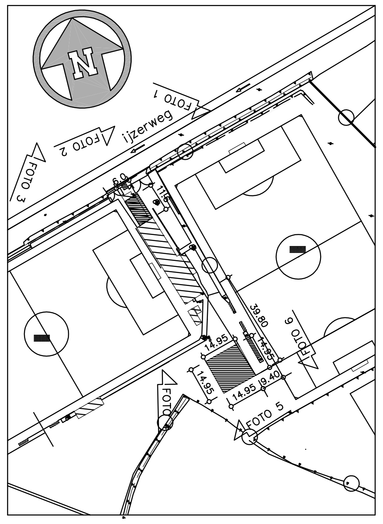

INPLANTING 1/250

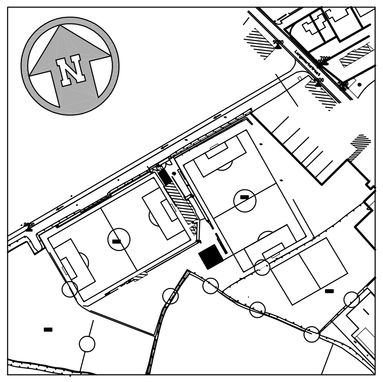

INPLANTING 1/500

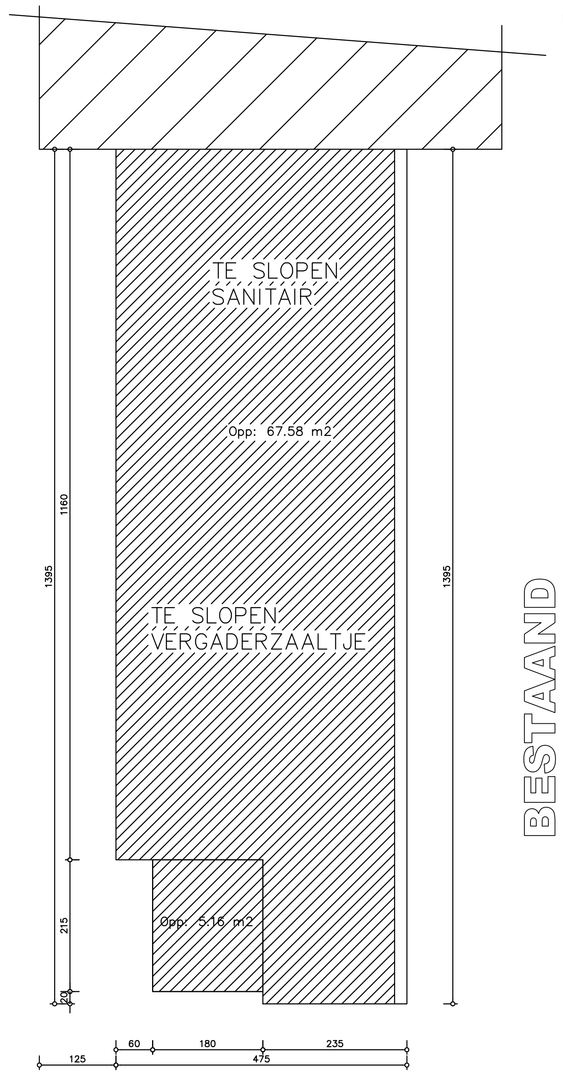

BESTAAND
TE SLOPEN

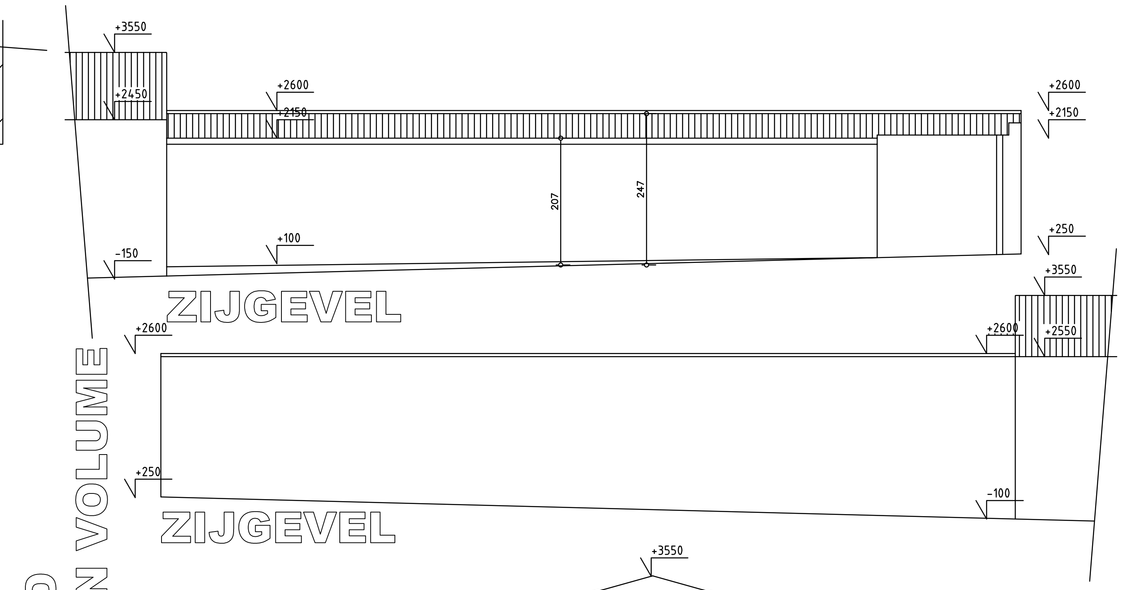

ZIJGEVEL

ZIJGEVEL

BESTAAND
TE SLOPEN VOLUME

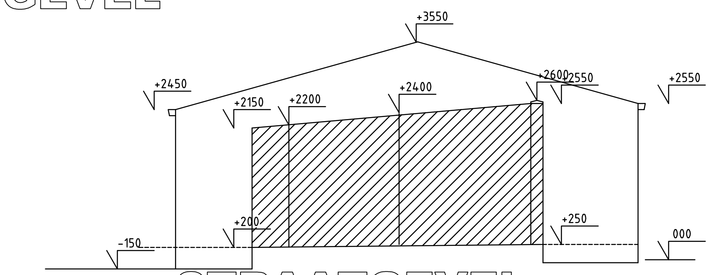

STRAATGEVEL

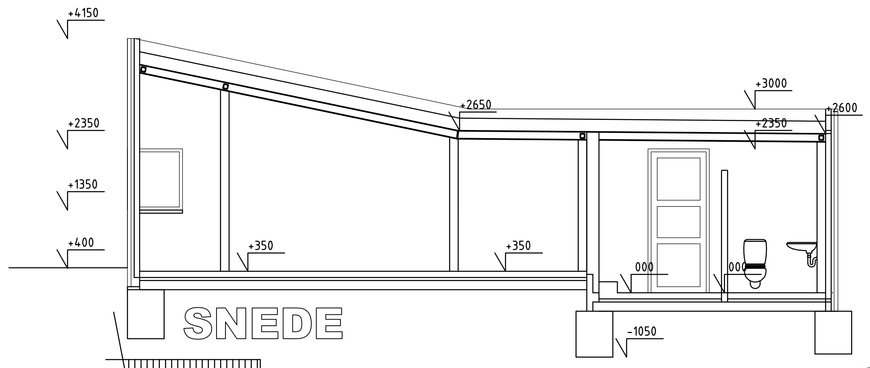

SNEDE

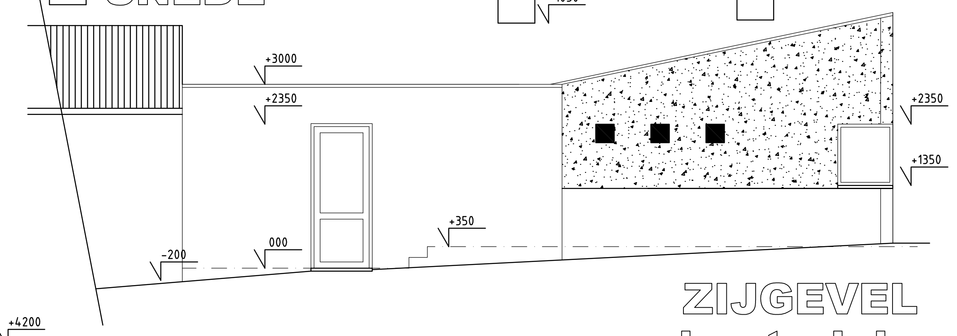

ZIJGEVEL
gevelmaterialen

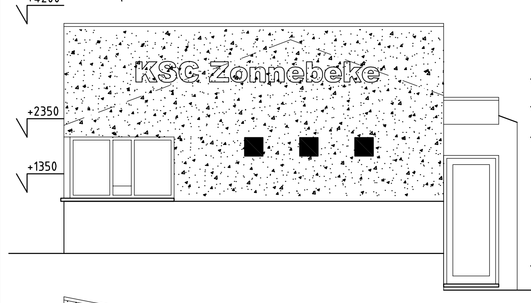

- +3000 – glad bekist beton
- +2550 – silexbeton wit grijs genuanceerd
- luifel kunststof Rockpanel
- +2050 – dorpels blauwe hardsteen
- schrijnwerk alu grijs
- afvoeren zink
- dakbedekking epdm rubber
- dakrandprofiel alu grijs

STRAATGEVEL

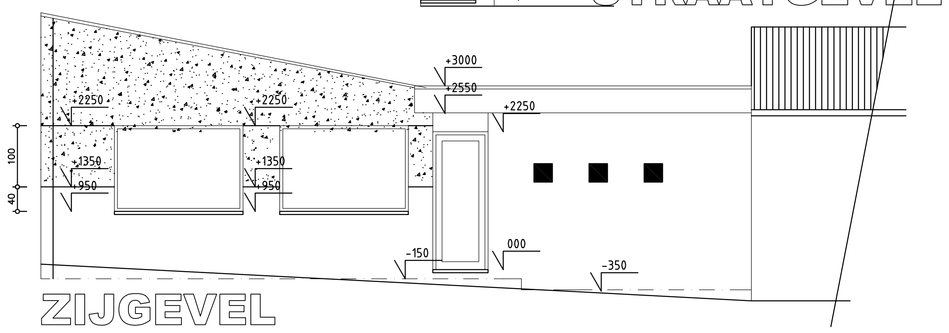

ZIJGEVEL

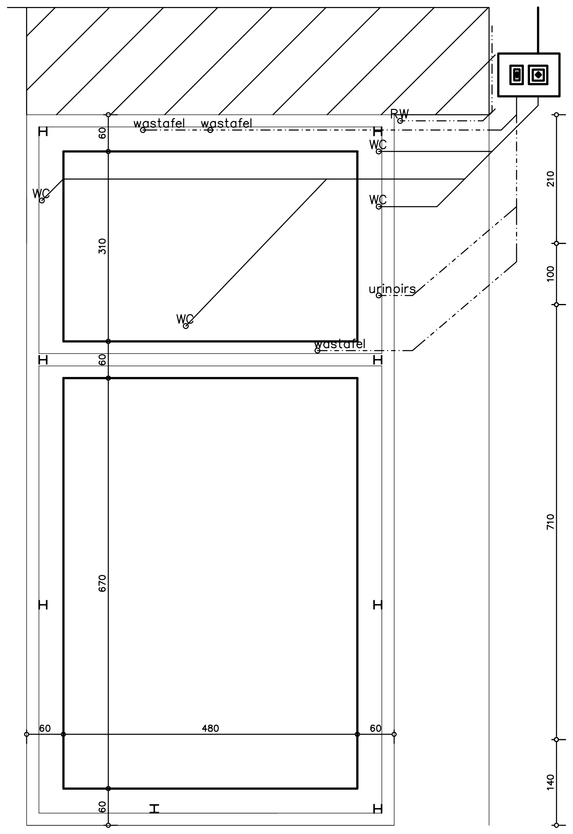

FUNDERING
VERGADERZAAL
SANITAIR

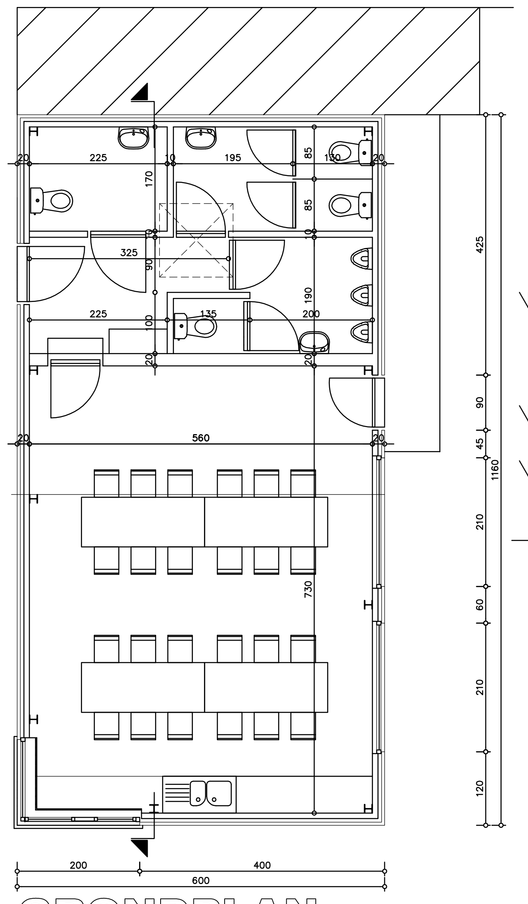

GRONDPLAN

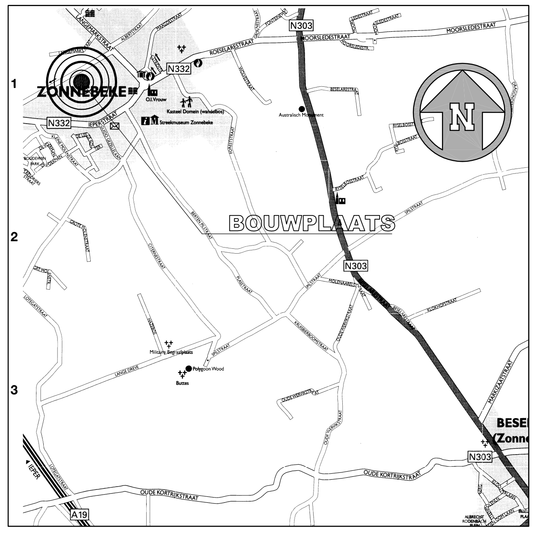

LIGGINGSPLAN 1/20.000

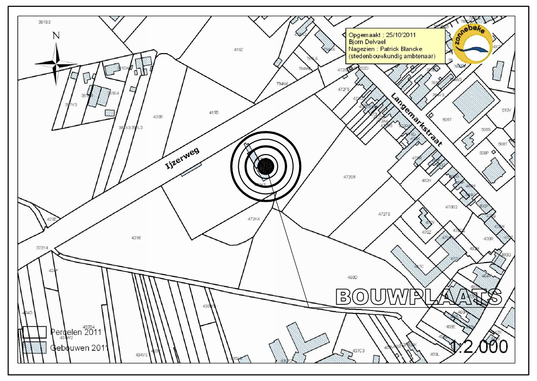

OMGEVINGSPLAN 1/2.000

opdrachtgever

S.C. ZONNEBEKE
dhr. Rik VERMEEREN, voorzitter
p.a. Oude Kortrijkstraat 108
8980 ZONNEBEKE
057/46 63 64

opdracht

BOUWEN VERGADERRUIMTE SANITAIR
BOUWEN KLEEDKAMERS
Ijzerweg z.n.
89+80 Zonnebeke
gemeente, 1e afd, sectie A, nr 472 x5

architekt

Raf DECOMBEL
Buro voor Bouw & Architectuur
Dikkebusseweg 20
8900 Ieper
tel : 057 21 77 55 – fax : 057 21 76 00

TEL 057/21 77 55
FAX 057/21 76 00
ARCHITEKT
RAF DECOMBEL
BVBA&A
DIKKEBUSSEWEG 20
8900 IEPER

dossier	11/14
plan nr	01/01
datum	02/11/11
schaal	1/50

plangegevens

ONTWERP
Ligging 1/20.000
Omgeving 1/2.000
Inplanting 1/250
Plannen
Gevels
Snede